А-А

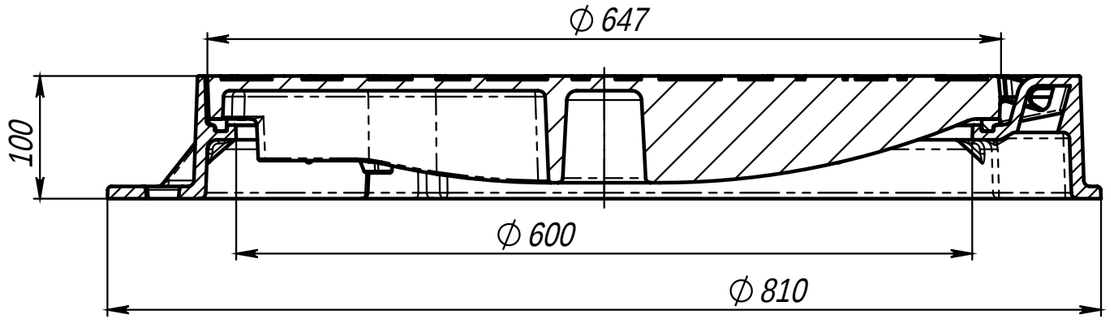

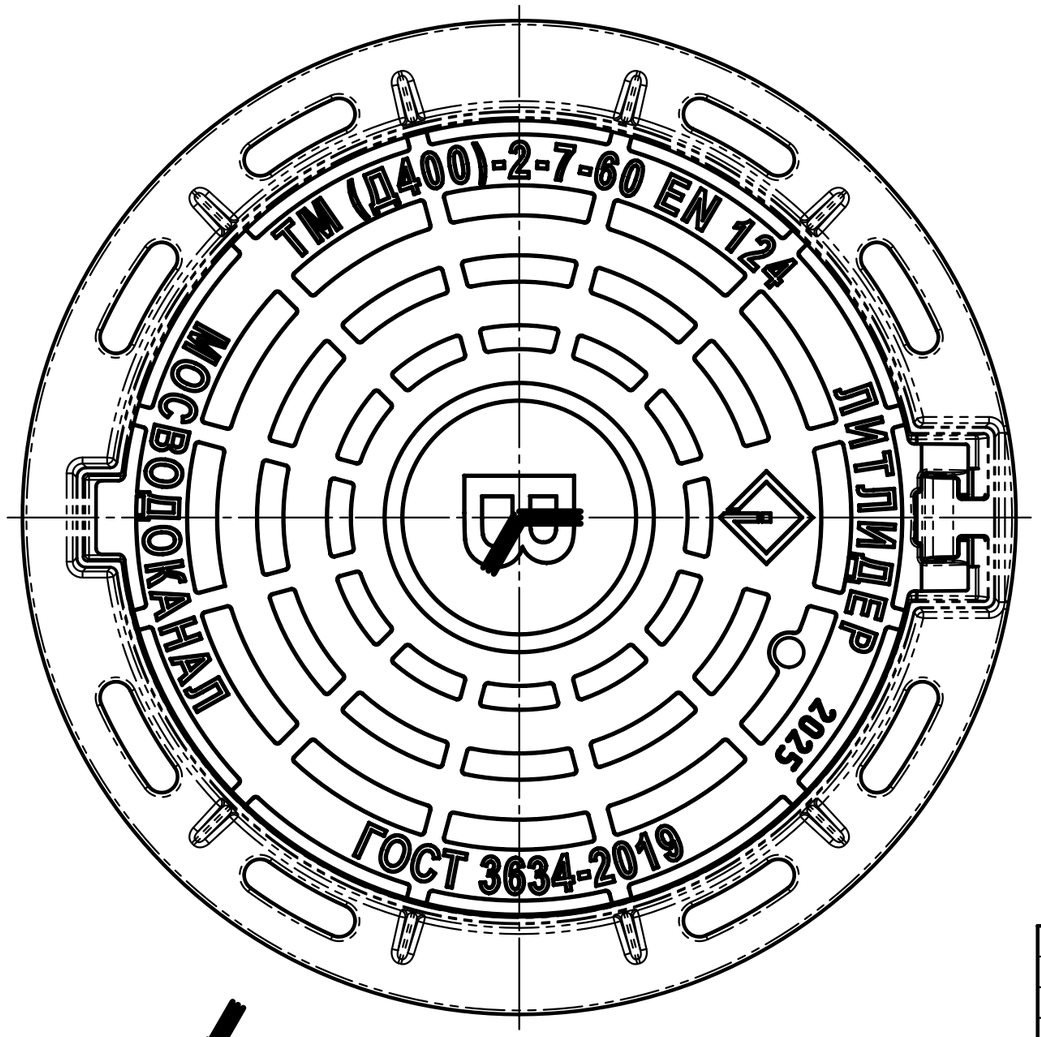

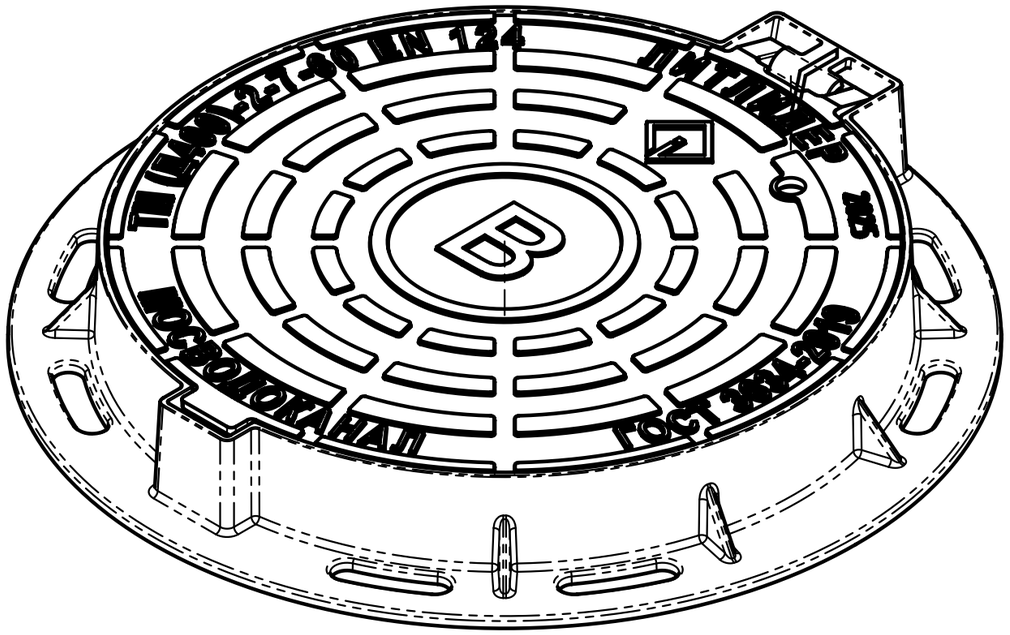

Изм.	Кол.уч.	Лист	№ док.	Подп.	Дата		
Разраб.					18.05.25	Люк ТМ (Д400)-2-7-60 EN 124	Лит.	Масса	Масштаб
Пров.									1:5
Т.контр.							Лист	Листов 1
Н.контр.							ЛИТЛИДЕР
Утв.							